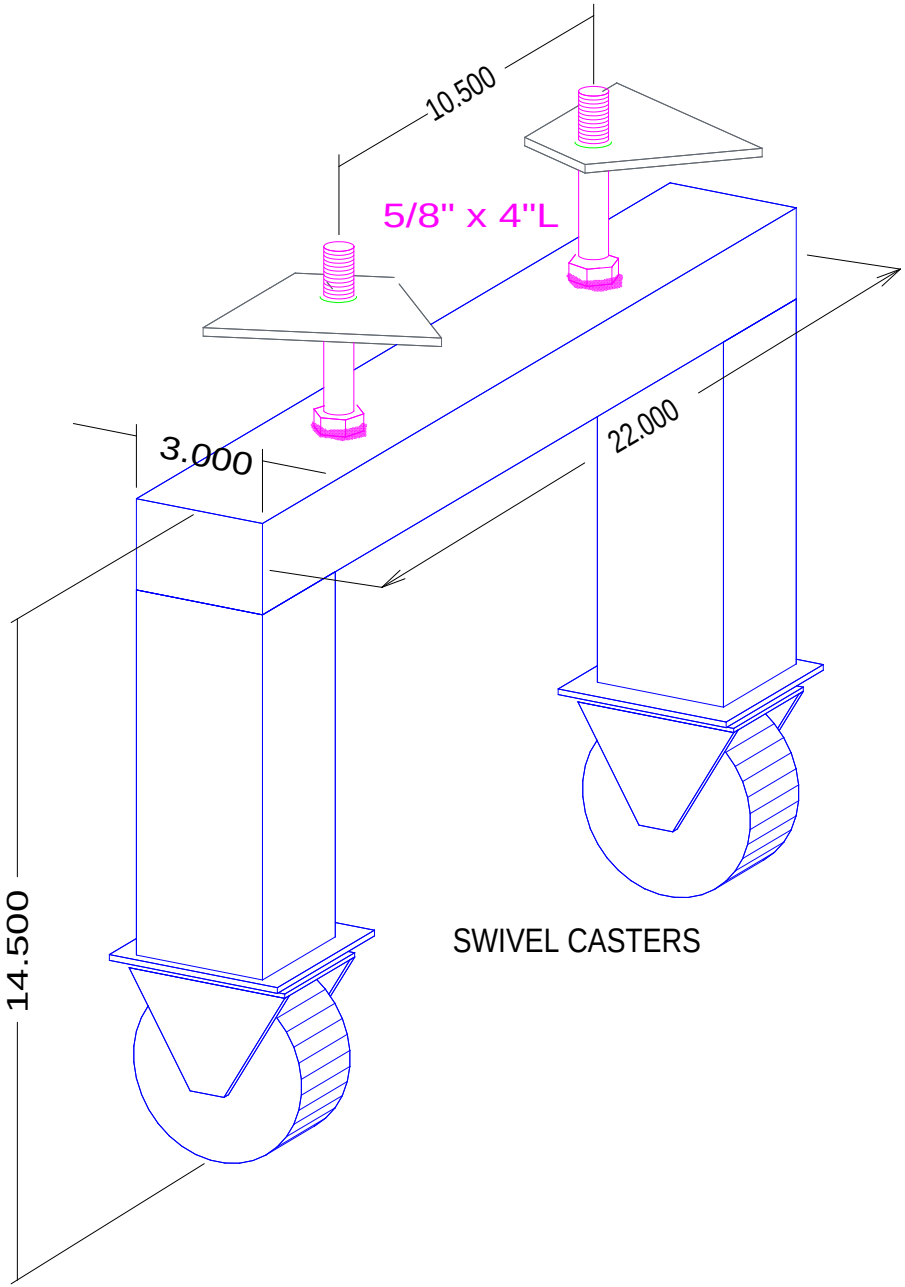
10.500
5/8" x 4"L
3.000
22.000
14.500
SWIVEL CASTERS

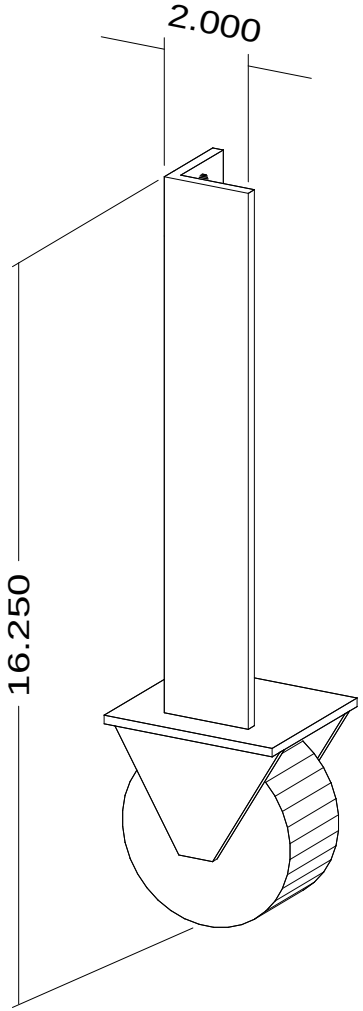
2.000
16.250

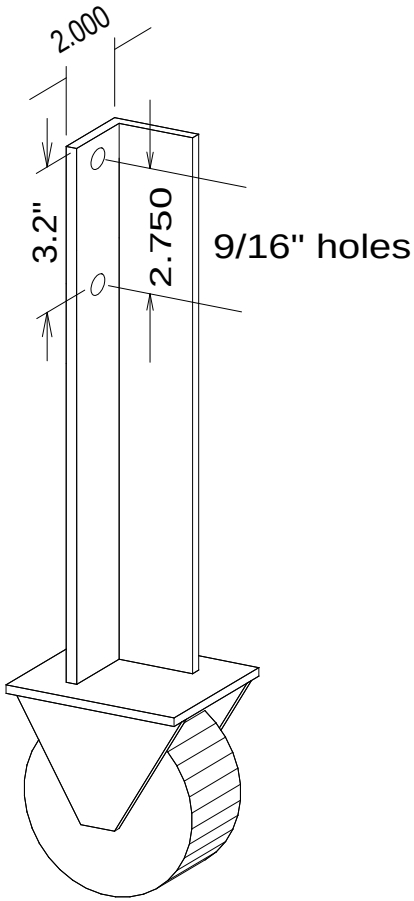
2.000
3.2"
2.750
9/16" holes
RIGID CASTERS